ŘEZ B–B – PŘÍČNÉ ZTUŽENÍ
M1:30

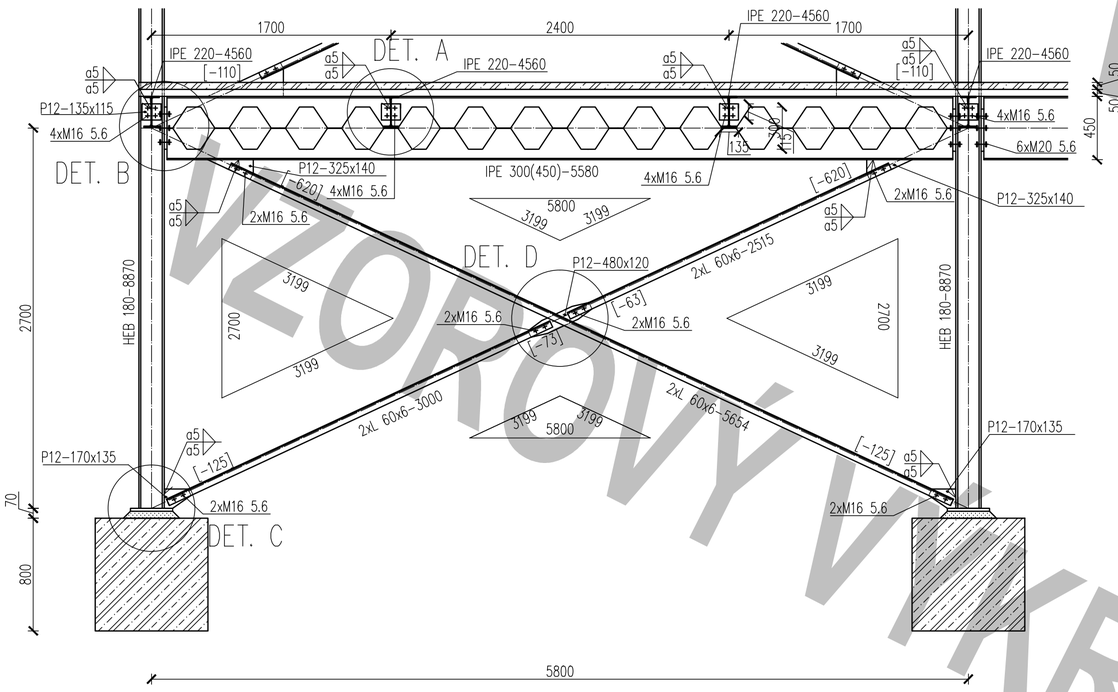

DETAIL A
M1:10

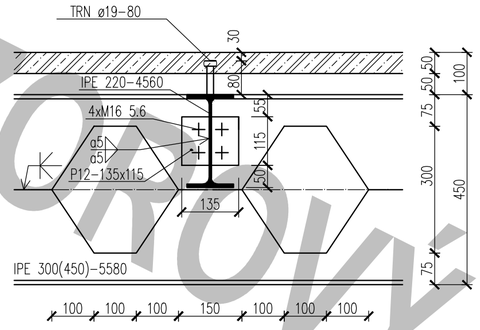

DETAIL D
M1:10

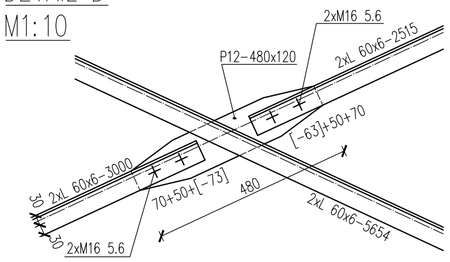

PŮDORYS BUDOVY M1:500

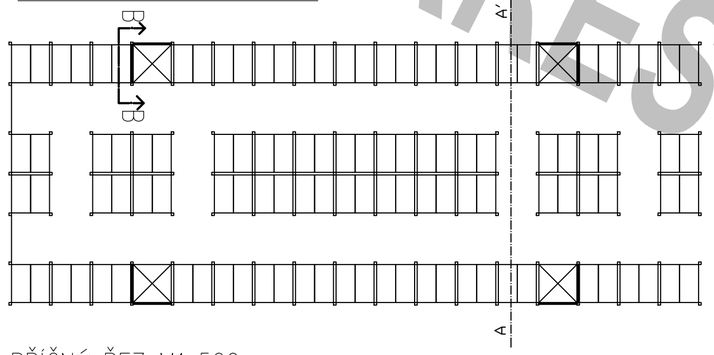

PŘÍČNÝ ŘEZ M1:500

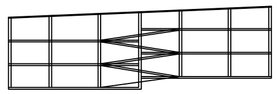

DETAIL B
M1:10

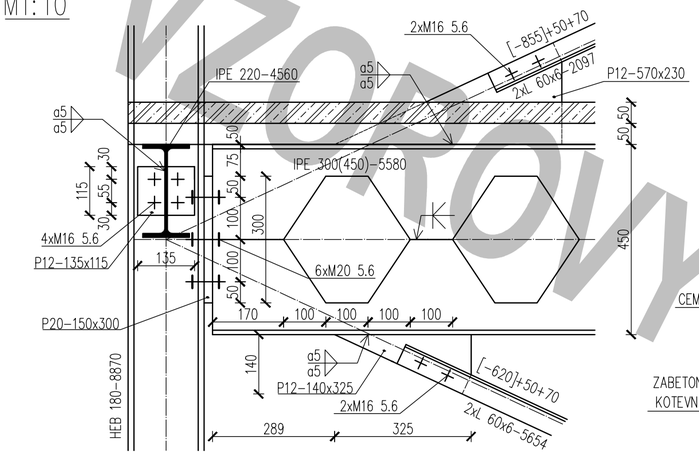

DETAIL C
M1:10

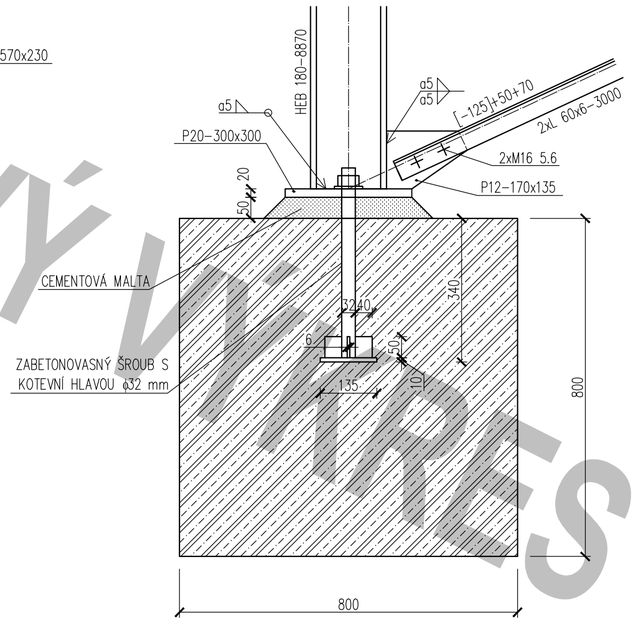

OCEL TŘÍDY PEVNOSTI S235

STUDENT	x	VYSOKÉ UČENÍ TECHNICKÉ V BRNĚ FAKULTA STAVEBNÍ ÚSTAV KOVOVÝCH A DŘEVĚNÝCH KONSTRUKCÍ Veveří 331/95, 602 00 Brno
STUDIJNÍ SKUPINA	x	
VYUČUJÍCÍ	x	
NÁZEV PŘEDMĚTU **CO001-Kovové konstrukce II**		DATUM: **16.12.2018** FORMÁT: **A2** MĚŘÍTKO: **1:30, 1:10**
PATROVÉ GARÁŽE		ČÍS. SOUPRAVY: ČÍS. PŘÍLOHY: **02**

VZOROVÝ VÝKRES